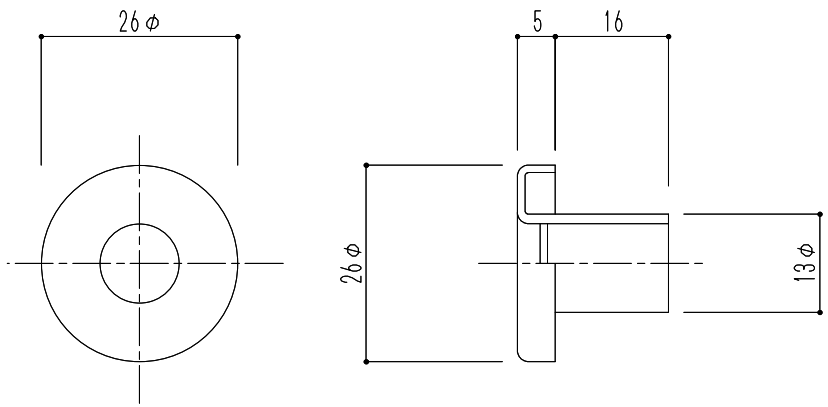

材質	適用パイプ	色
ABS樹脂	VP-13特(13×18)	ホワイトクリーム

※ホワイトクリーム色が無くなり次第、シルバーホワイト色に変更予定です。

				図面名 SC-13　スリーブキャップ	縮尺	1/1	株式会社　新協和